GIRA

Istruzioni per l'uso

RTA 230 V~ con uscita relè, interruttore off e spia di controllo
N. art. 2475 00

Foto prodotto non vincolante

82410912 / 11.06.2026

Indice

1 Indicazioni di sicurezza ... 3
2 Struttura dell'apparecchio ... 3
3 Uso conforme ... 4
4 Caratteristiche del prodotto ... 4
5 Descrizione della funzione ... 4
6 Comando ... 5
7 Informazioni per elettrotecnici ... 8
7.1 Messa in funzione ... 10
8 Dati tecnici ... 12
8.1 Informazioni sul prodotto in conformità alla Direttiva sulla progettazione ecocompatibile (ErP 2009/125/CE) ... 13
9 Garanzia ... 15

1 Indicazioni di sicurezza

Per evitare possibili danneggiamenti, leggere e attenersi alle istruzioni riportate di seguito:

Il montaggio e il collegamento di apparecchi elettrici devono essere eseguiti da elettrotecnici.

Pericolo di scossa elettrica. Prima di effettuare qualsiasi intervento sull'apparecchio o sul carico, staccare l'alimentazione elettrica. Per il distacco, considerare tutti gli interruttori magnetotermico di linea che forniscono tensioni pericolose all'apparecchio o al carico.

Le istruzioni sono parte integrante del prodotto, quindi conservatele in un luogo sicuro.

2 Struttura dell'apparecchio

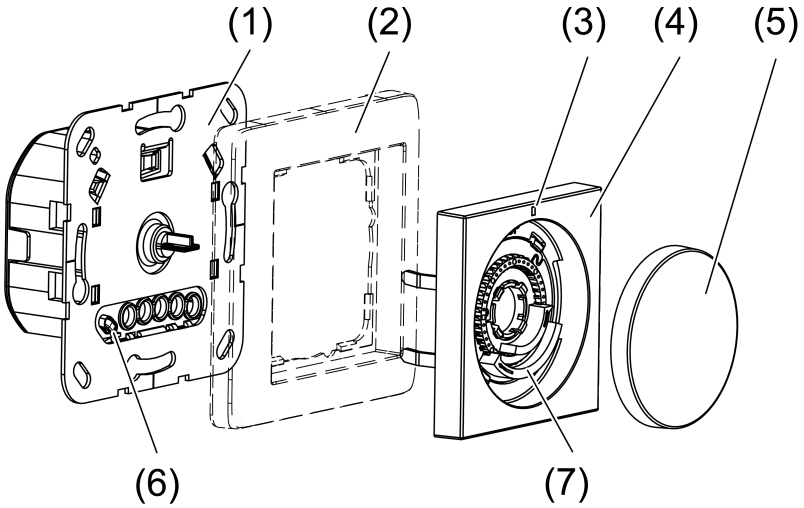

Figura 1: Struttura dell'apparecchio

(1) Uso regolatore temp. ambiente
(2) Telaio di copertura
(3) LED di stato
(4) Piastra centrale
(5) Pulsante di comando
(6) Sensore di temperatura interno
(7) Anelli di regolazione limitazione temperatura

In caso di lavori di ristrutturazione, il sensore di temperatura (6) non deve essere né sporcato né verniciato.

3 Uso conforme

- Regolatore elettronico della temperatura ambiente per il controllo di apparecchi di riscaldamento elettrici (ad es. radiatori elettrici, riscaldatori a infrarossi o sistemi di riscaldamento a pavimento elettrici/ad acqua) o attuatori per 230 V~
- Controllo della temperatura ambiente in locali chiusi in ambienti residenziali, commerciali e industriali leggeri
- Montaggio nella scatola per apparecchi con dimensioni secondo la norma DIN 49073

4 Caratteristiche del prodotto

- Regolazione manuale di una temperatura comfort
- Spegnimento manuale della regolazione della temperatura
- Limiti di temperatura regolabili
- Ingresso universale per l'attivazione della temperatura di set-back (ECO) tramite timer centrale o per la commutazione alla temperatura comfort quando presente, regolabile
- Ingresso per l'attivazione del funzionamento di raffreddamento tramite comando centrale
- Sensore di temperatura interno
- Funzione antigelo
- Modalità di funzionamento uscita del regolatore: modulazione di larghezza d'impulso (PWM) o 2 punti, regolabile
- Impostazione offset (valore di correzione della temperatura misurata)

5 Descrizione della funzione

Funzionamento di abbassamento (ECO)

In molte aree dell'edificio, è ragionevole non riscaldare in maniera continua alla temperatura comfort bensì a orari prestabiliti a una temperatura più bassa.
In modalità set-back, la temperatura richiesta viene abbassata di 4 °C collegando l'ingresso universale ◷ a 230 V. Ciò dovrebbe essere attivato tramite un orologio centrale.
In modalità raffreddamento, il cablaggio dell'ingresso universale ◷ viene ignorato.

Funzionamento in presenza

In alternativa alla modalità set-back, in cui la temperatura ambiente viene abbassata, è possibile attivare la modalità presenza, in cui la temperatura viene regolata alla temperatura comfort impostata solo in presenza di persone. Se non viene rilevata alcuna presenza, la temperatura viene impostata sulla temperatura di abbassamento. Quando la modalità presenza è attivata, un rilevatore di presenza o un interruttore di presenza viene utilizzato per passare dalla modalità abbassamento alla modalità

comfort.
Ciò avviene collegando l'ingresso universale ◷ con 230 V.
In modalità raffreddamento, il cablaggio dell'ingresso universale ◷ viene ignorato.

Esercizio di raffreddamento

I moderni sistemi di riscaldamento a pompa di calore spesso consentono anche il raffreddamento degli ambienti. Nel funzionamento di raffreddamento, è possibile una modifica della temperatura di raffreddamento tramite il pulsante di comando.
Una commutazione tra funzionamento di riscaldamento e raffreddamento avviene tramite il pulsante di comando oppure cablando il morsetto di ingresso "C" con 230 V.

Offset

Con questa funzione, è possibile adattare la posizione del pulsante di comando in modo che corrisponda alla temperatura ambiente. In questo modo, l'indicazione della temperatura può essere confrontata in stanze diverse tramite il pulsante di impostazione. È possibile un adattamento fino a +/- 3 C.

Regolazione della regola

Il comportamento della regolazione può essere impostato in base al sistema di riscaldamento.
Regolazione a due punti (impostazione di fabbrica): l'uscita rimane attiva, fino a quando la temperatura richiesta non viene superata di 0,5 °C. L'uscita viene riattivata solo quando la temperatura scende al di sotto del valore richiesto di 0,5 °C.
Regolazione a modulazione di ampiezza di impulso: l'uscita non viene attivata in modo permanente, ma per un tempo (ampiezza dell'impulso) dipendente dalla differenza di temperatura tra la temperatura richiesta e la temperatura reale. Con questo metodo, la temperatura reale si avvicina sempre più alla temperatura richiesta.

6 Comando

Breve panoramica

Funzione	Pulsante di comando	LED di stato	Colore LED
Modificare la temperatura ambiente	… ruotare a destra o a sinistra	massimo 2 minuti	rosso = Funzionamento di riscaldamento blu = Funzionamento di raffreddamento arancione = Protezione antigelo (10 secondi)
Mostrare modalità di funzionamento	… premere brevemente	10 Secondi	rosso = Funzionamento di riscaldamento blu = Funzionamen-

Funzione	Pulsante di comando	LED di stato	Colore LED
			to di raffreddamento arancione = Protezione antigelo

Aumentare o ridurre la temperatura ambiente

- Ruotare a destra o a sinistra il pulsante di comando.

  Se la temperatura richiesta non viene raggiunta, il LED si accende per massimo 2 minuti nel colore dell'attuale modalità di funzionamento.

  Nella posizione centrale, l'apparecchio regola a ca. 20 °C la temperatura richiesta. La temperatura ambiente così raggiunta dipende dal luogo di installazione del dispositivo e dalla condizioni ambientali. La temperatura richiesta minima è pari a ca. 5 °C e la temperatura richiesta massima di ca. 30 °C Bild.

Visualizzazione della modalità di funzionamento attuale

- Premere brevemente il pulsante di comando.

  Il LED si illumina per 10 secondi nel colore della modalità di funzionamento attuale.
  Arancione = Protezione antigelo, **blu** = Funzionamento di raffreddamento, **rosso** = Funzionamento di riscaldamento.

Spegnimento della regolazione della temperatura

- Premere il pulsante di comando per oltre 2 secondi, finché non si accende il LED **arancione**.

  L'apparecchio è passato alla protezione antigelo. La protezione anti-gelo scongiura l'eventualità di non raggiungere la temperatura di 5 °C.
  Per ogni rotazione del pulsante di comando, il LED si illumina per 10 secondi **di arancione**.
- Per attivare la regolazione della temperatura, tenere premuto di nuovo per più di 2 secondi il pulsante di comando.

  L'apparecchio ripassa alla modalità di funzionamento precedente. Il LED si illumina per 10 secondi.
  Rosso = Funzionamento di riscaldamento, **blu** = Funzionamento di raffreddamento.

Passaggio manuale tra funzionamento di riscaldamento e raffreddamento

i Se sono presenti 230 V sul morsetto di ingresso C, non è possibile passare manualmente alla modalità riscaldamento.

- Premere il pulsante di comando per più di 4 secondi fino a quando il LED **rosso** lampeggia nel funzionamento di riscaldamento o quello **blu** lampeggia nel funzionamento di raffreddamento.

- Premere di nuovo brevemente il pulsante di comando per cambiare modalità di funzionamento.
- Tenere premuto per più di tre secondi il pulsante di comando fino a quando il LED non si illumina in maniera permanente per acquisire la modalità di funzionamento visualizzata.
  Dopo 10 secondi senza azionamento, la modalità di funzionamento visualizzata viene acquisita in automatico.

  Rosso = Funzionamento di riscaldamento, blu = Funzionamento di raffreddamento.

7 Informazioni per elettrotecnici

Selezionare un luogo di montaggio adeguato

- Altezza di montaggio raccomandata: 1,50 m sulle pareti interne.
- Non montare l'apparecchio nelle vicinanze di fonti di disturbo come forni, frigoriferi, correnti d'aria (ad. es. accanto alla porta) o irraggiamento solare. Essi potrebbero influenzare la misurazione della temperatura del sensore di temperatura interno.
- Non montare l'apparecchio all'interno di pareti di scaffali o dietro tende e coperture simili.
- Non utilizzare l'apparecchio in combinazioni multiple con apparecchi che generano calore , come ad esempio i dimmer.

PERICOLO!

Scossa elettrica in caso di contatto con componenti sotto tensione.

La scossa elettrica può provocare il decesso.

Prima di effettuare qualsiasi intervento sull'apparecchio o sul carico, staccare l'alimentazione elettrica. A tale scopo, spegnere tutti i relativi interruttori magnetotermici, assicurarli contro la riattivazione e verificare che non ci sia tensione. Coprire i componenti vicini sotto tensione.

Collegamento e montaggio dell'apparecchio

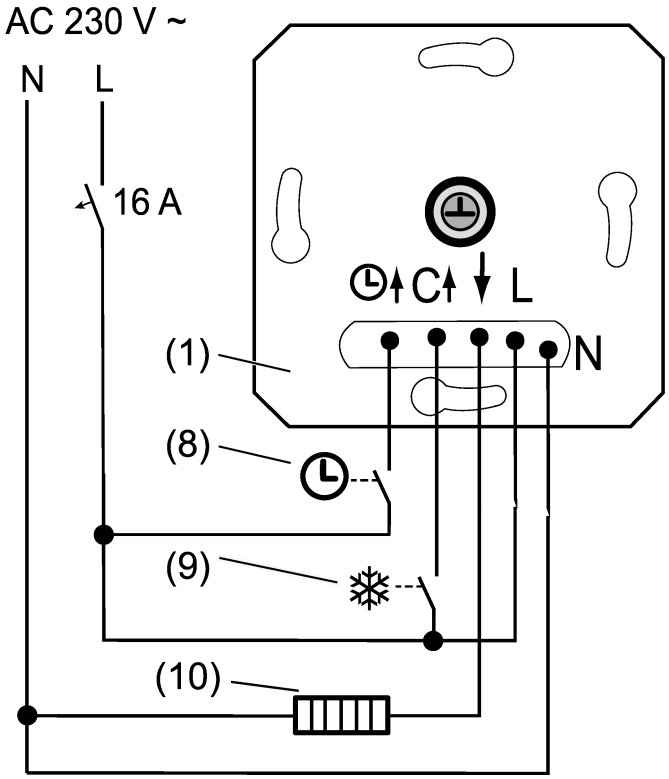

Figura 2: Esempio di collegamento dell'unità da incasso

- Collegare l'apparecchio elettrico di riscaldamento (10) o di raffreddamento all'inserto (1) secondo lo schema di collegamento (Vedi figura 2). Rispettare le sezioni del conduttore (dati tecnici)

i In caso di utilizzo con sistemi di riscaldamento a pavimento, è necessario adottare misure adeguate in loco sul sistema di riscaldamento a pavimento per evitare il surriscaldamento.

- A scelta, collegare l'ingresso ◷ tramite un contatto di commutazione (8) di un orologio centrale (modalità di abbassamento) o collegare il contatto di commutazione di un rilevatore di presenza o di un interruttore (modalità di presenza). Se all'ingresso è presente una tensione di 230 V, la temperatura richiesta impostata viene ridotta in modalità set-back e portata alla temperatura comfort in modalità presenza.
- Se lo si desidera, collegare l'ingresso del funzionamento di raffreddamento **C** tramite un contatto di commutazione dell'impianto di riscaldamento (9).
  Se sono presenti 230 V sull'ingresso C, la modalità di raffreddamento è attiva. Se si spegne la 230 V, l'apparecchio passa automaticamente nella modalità di riscaldamento.
  Dopo ogni commutazione, il LED si illumina per 10 secondi nel colore della modalità di funzionamento attuale.
- Montare il dispositivo nella scatola per apparecchi badando che i morsetti di connessione siano rivolti in basso.
- Applicare telaio di copertura (2), piastra centrale (4) e pulsante di comando (5).
- Collegare la tensione di rete.

  L'apparecchio si calibra da solo entro i primi 90 minuti. Scostamenti sono possibili in questo periodo di tempo.

i Quando si testa il funzionamento del dispositivo, assicurarsi che l'uscita venga attivata con un ritardo fino a 30 secondi.

7.1 Messa in funzione

Impostazione dell'offset

Con questa funzione, è possibile adattare la posizione del pulsante di comando in modo che corrisponda alla temperatura ambiente. In questo modo, l'indicazione della temperatura può essere confrontata in stanze diverse tramite il pulsante di impostazione. È possibile un adattamento fino a +/- 3° C.

i Questa impostazione è possibile solo se il limite di temperatura inferiore non viene alzato tramite l'anello di regolazione blu (vedere Impostazione limiti di temperatura).

Presupposto: La temperatura richiesta desiderata nella stanza viene raggiunta.

- Ruotare il pulsante di comando a 5°C (battuta di sinistra) e premere in rapida successione (doppio clic).

  Il LED lampeggia velocemente, alternativamente di **rosso** e **verde**.
- Ruotare il pulsante di comando nella posizione desiderata per la temperatura ambiente attuale e tenerlo premuto così per più di tre secondi.

  La posizione del pulsante di comando viene salvata e il LED si illumina per 5 secondi **di verde**.

  Se il LED lampeggia per 5 secondi **di rosso**, la modifica era maggiore di +/- 3 °C e l'adattamento viene rifiutato.

Modalità di controllo e valutazione dell'ingresso universale

Impostazione di fabbrica:

- Regolazione a 2 punti
- Ingresso universale ◷: Modalità di abbassamento

Modifica delle impostazioni:

- Premere il pulsante di comando per oltre 20 secondi.

  Il LED lampeggia in **verde/blu** in caso di regolazione a 2 punti e in **verde** in caso di regolazione PWM.
- Premere brevemente il pulsante di comando: il comportamento di regolazione cambia.
- Tenere premuto per più di tre secondi il pulsante di comando: il comportamento di regolazione viene salvato.

  Adattamento dell'ingresso universale:
  Il LED lampeggia in **rosso** in modalità abbassamento e in **rosso/blu** in modalità presenza.
- Premere brevemente la manopola di controllo: La valutazione dell'ingresso universale viene commutata.
- Premere la manopola di controllo per più di tre secondi: la valutazione dell'ingresso universale viene salvata e si esce dalla modalità di impostazione.

Dopo ca. 2 minuti senza aver eseguito alcun comando si abbandona la modalità di impostazione, senza salvare.

Regolazione dei limiti di temperatura

Il regolatore della temperatura ambiente presenta un intervallo di impostazione di 5 ... 30 °C. Con gli anelli di impostazione sulla piastra centrale, è possibile limitare l'intervallo di impostazione della temperatura.

I valori di temperatura indicati possono essere diversi dalla temperatura ambiente effettiva a seconda dal luogo di installazione.

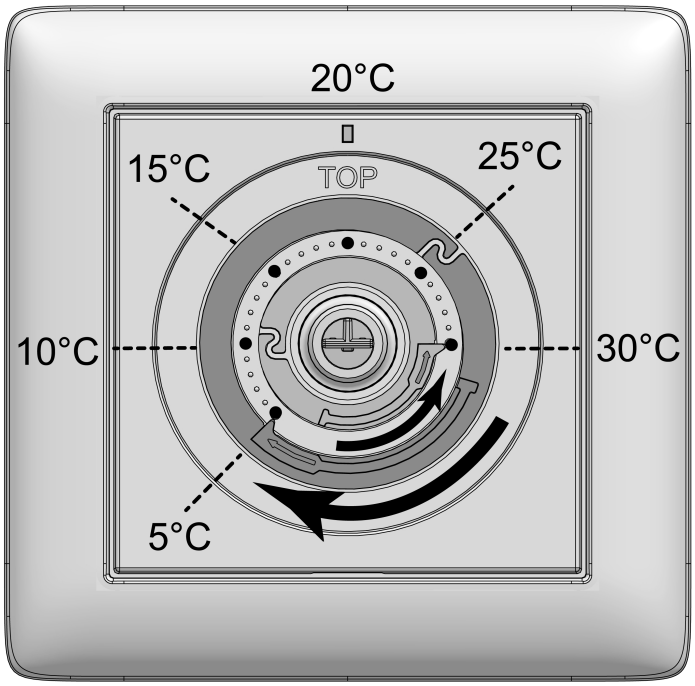

Figura 3: Anelli di regolazione per la limitazione della temperatura

- Estrarre il pulsante di comando (5) dalla piastra centrale (4) in modo che gli anelli di impostazione (7) siano visibili (Vedi figura 3). I valori di temperatura raffigurati nell'immagine servono per l'orientamento.
- Ruotare il grande anello di impostazione blu in senso orario nella temperatura minima desiderata. Ad ogni tacca corrisponde una variazione di circa 1 °C.
- Ruotare il piccolo anello di impostazione rosso in senso antiorario nella temperatura massima desiderata.
- Applicare di nuovo il pulsante di comando prestando attenzione alla codifica del pulsante di comando e dell'asse di rotazione.

8 Dati tecnici

Tensione nominale	AC 230 V ~
Frequenza di rete	50 / 60 Hz
Corrente di collegamento riscaldamento	16 A
Corrente di collegamento raffreddamento	1 A
Potenza allacciata dispositivo di riscaldamento	
Carico ohmico	3680 W
Attuatori normalmente chiusi (NC)	1 … 10
Potenza di standby	max 0,15 W
Temperatura ambiente	-5 ... +45 °C
Temperatura di stoccaggio/trasporto	-25 ... +70 °C
Lunghezza del cavo ingressi	max 100 m
Classe di regolatore (UE 811/2013)	IV
Contributo all'efficienza energetica	2%
Profondità di montaggio	ca. 26 mm
Sezione trasversale del conduttore bloccabile (Vedi figura 4)	

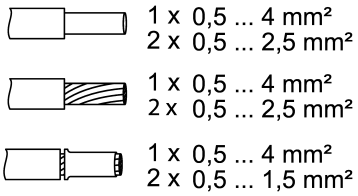

Figura 4: Sezione trasversale del conduttore bloccabile

Dati secondo DIN EN 60730-1	
Principio di funzionamento	1.Y
Grado di sporcizia	2
Tensione nominale di tenuta all'impulso	4000 V

Informazioni secondo ErP 2009/125/CE

Termostato ambiente elettronico	si
Potenza assorbita	
In modalità standby	0,15 W
In stato di inattività	0,15 W
In modalità standby con visualizzazione delle informazioni e dello stato	no
Questo controllore svolge le seguenti funzioni di controllo	TE(0/0/0/0/0/0/0/0)

8.1 Informazioni sul prodotto in conformità alla Direttiva sulla progettazione ecocompatibile (ErP 2009/125/CE)

Dettagli di contatto: Gira Giersiepen GmbH & Co. KG, Dahlienstraße, 42477 Radevormwald, Germania			
Identificativo del modello: RTA 230 V~ con uscita relè, interruttore off e spia di controllo, 2475 00			
Specifiche	**Simbolo**	**Valore**	**Unità**
Potenza assorbita			
In stato di riposo	P_0	-	W
In modalità standby	P_{sm}	0,15	W
In stato di inattività	P_{idle}	0,15	W
In modalità standby in rete	P_{nsm}	-	W
In modalità standby con visualizzazione delle informazioni o dello stato		no	
Tipo			
Potenza termica monostadio, nessun controllo della temperatura ambiente		no	
Due o più livelli manuali, nessun controllo della temperatura ambiente		no	
Termostato ambiente con termostato meccanico		no	
Termostato ambiente elettronico		si	
Termostato ambiente elettronico con regolazione in base all'ora del giorno		no	
Termostato ambiente elettronico con regolazione settimanale		no	
Altre opzioni di controllo			
Rilevamento della presenza		no	
Rilevamento delle finestre aperte		no	
Opzione telecomando		no	
Controllo adattativo dell'avvio del riscaldamento		no	
Limite di tempo di funzionamento		no	
Sensore a sfera nero		no	
Funzione di autoapprendimento		no	
Accuratezza del controllo		no	

Codici delle funzioni di controllo

Il formato del codice è TC (f1/f2/f3/f4/f5/f6/f7/f8), dove TC è il codice per il controllo della temperatura e da f1 a f8 sono i codici delle rispettive funzioni di controllo, se disponibili; altrimenti deve essere specificato "0".

		(TC)*	Funzioni di controllo							
			f1	f2	f3	f4	f5	f6	f7	f8
Tipo di controllo della temperatura	Potenza termica monostadio, senza controllo della temperatura ambiente	NC								
	Due o più livelli manuali, nessun controllo della temperatura ambiente	TX								
	Termostato ambiente con termostato meccanico	TM								
	Termostato ambiente elettronico	TE								
	Termostato ambiente elettronico con regolazione in base all'ora del giorno	TD								
	Termostato ambiente elettronico con regolazione settimanale	TW								
Funzioni di controllo	Rilevamento della presenza		1							
	Rilevamento delle finestre aperte			2						
	Opzione telecomando				3					
	Controllo adattativo dell'avvio del riscaldamento					4				
	Limite di tempo di funzionamento						5			
	Sensore a sfera nero							6		
	Funzione di autoapprendimento								7	
	Precisione di controllo con CA < 2 Kelvin e CSD < 2 Kelvin									8

* Codice di controllo della temperatura

9 Garanzia

La garanzia viene concessa tramite il rivenditore specializzato ai sensi delle disposizioni di legge. Si prega di consegnare o di inviare gli apparecchi difettosi insieme ad una descrizione del guasto al rivenditore da cui sono stati acquistati (rivenditore specializzato/ditta di installazione/rivenditore di materiale elettrico). Costui inoltrerà poi gli apparecchi al Gira Service Center.

Gira
Giersiepen GmbH & Co. KG
Elektro-Installations-
Systeme

Industriegebiet Mermbach
Dahlienstraße
42477 Radevormwald

Postfach 12 20
42461 Radevormwald

Deutschland

Tel +49(0)21 95 - 602-0
Fax +49(0)21 95 - 602-191

www.gira.de
info@gira.de