# One

GIRA

## Bruksanvisning

Tastsensor 4.95 Komfort, enkelt
Art.-nr. 1041 ..

Tastsensor 4.95 Komfort, dobbelt
Art.-nr. 1042 ..

Tastsensor 4.95 Komfort, 4-dobbelt
Art.-nr. 1044 ..

Uforbindtlig produktbilde (avvik er mulig)

32401952 / 10872055 / 29.09.2026

# Innholdsfortegnelse


1 Sikkerhetsinformasjon ... 3
2 Apparatets oppbygning ... 4
3 Systeminformasjon ... 6
4 Riktig bruk ... 6
5 Produktegenskaper ... 7
6 Betjening ... 8
7 Informasjon for autoriserte elektrikere ... 9
7.1 Montering og elektrisk tilkobling ... 9
7.2 Igangsetting ... 11
7.2.1 Safe-State-modus ... 11
7.2.2 Master-omstart ... 12
7.3 Montere vippetastene ... 13
7.4 Demontering igangsetting-vippetast ... 14
7.5 Demontering vippetaster ... 15
8 Tekniske data ... 16
9 Parameterliste ... 17
10 Tilbehør ... 19
11 Garanti ... 20

# 1 Sikkerhetsinformasjon

**Montering og tilkobling av elektriske apparater må kun utføres av elektrikere.**

**Fare for elektrisk støt. Ved installasjon og legging av ledninger må forskriftene og normene som gjelder for SELV-strømkretser følges.**

Les og følg disse merknadene for å unngå mulige skader:

**Ta vare på bruksanvisningen, den er en del av produktet.**

Du finner detaljerte informasjoner i den tekniske dokumentasjonen på vår hjemmeside.

# 2 Apparatets oppbygning

## Sett forfra

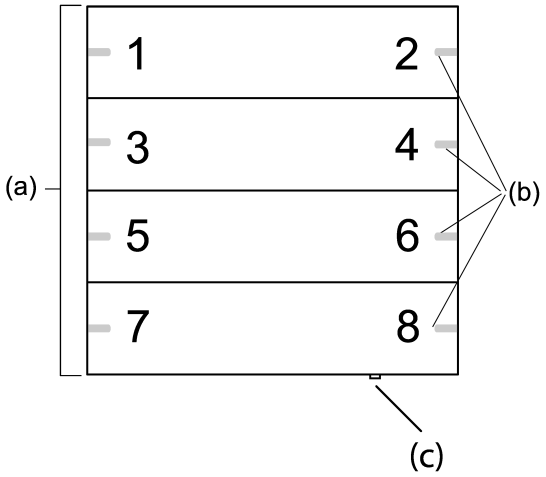


Bilde 1: Apparatets oppbygning 4 delt

(a) Igangsetting-vippetastere (betjeningsvippetastere, se tilbehør)
(b) Status-LED
(c) Tilleggtast
1...8 Plassering av taster og status-LED

i Tilleggtasten (c) funker fra og med maskinvare-versjon I01.

## Sett bakfra

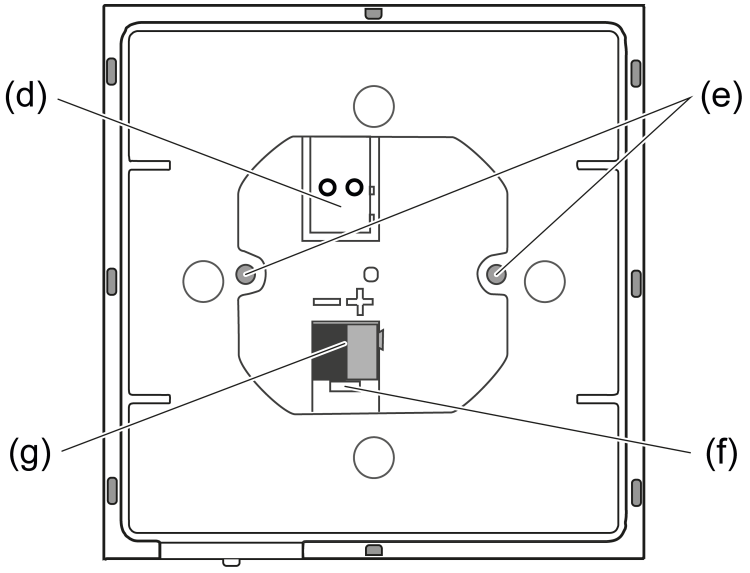


Bilde 2: Apparatets oppbygning - bakside

(d) Tilkobling for ekstern føler (valgfritt)
(e) Låseskruer
(f) Åpning for levering av tilkoblingsklemme KNX med skrutrekker

(g) Tilkoblingsklemme KNX

# 3 Systeminformasjon

## Systeminformasjon

Dette apparatet er et produkt for systemet Gira One Smart Home. Systemet Gira One tas i drift enkelt og tidsbesparende via Gira Project Assistant.

Systemet Gira One Smart Home muliggjør styringen og automatiseringen av lys, varme, og skygging samt tilkoblingen til forskjellige tredjeparts systemer og mye mer. Det kan betjenes via brytere fra Gira One, via App hjemmefra eller sikkert på langt hold. Elektrikere kan vedlikeholde Gira-One-prosjektet gratis på langt hold.

Dataoverføringen mellom apparater fra Gira One er kryptert. Dette garanterer beskyttelse mot fremmedtilgang og manipulering gjennom tredjeparter.

Igangsettingen utføres med den gratis Gira Project Assistant (GPA). Gratis funksjons- og sikkerhetsoppdateringer overføres også til Gira One-enhetene med GPA.
Bruk alltid den nyeste versjonen av Gira Prosjektassistent (GPA).

Gira-One-systemet er basert på den globale velprøvde Smart-Home-standarden KNX.

# 4 Riktig bruk

- Drift i Gira-One-systemet
- Betjening av forbrukere, f.eks. lys, skygger
- Montering i apparatboks med dimensjoner iht. DIN 49073

# 5 Produktegenskaper

- Tastsensor 4 Komfort for betjening av Gira-One-systemet
- Integrert temperatursensor for måling av romtemperatur
- Innebygd luftfuktighetssensor (VOC) for måling av luftfuktigheten i rommet
- Inngang for ekstern sensor for måling av gulvtemperaturen
- Programmering og igangsetting utføres med den nyeste versjonen av Gira Project Assistant (GPA)
- Kryptert dataoverføring mellom apparater fra Gira One

## Betjeningsfunksjoner

- Kobling av forbrukere, som f. eks. lys, plugg eller pumpe
- Dimme lyset
- Betjening av solskjermings- og lufteforbrukere (persienne, rulleskodde, takvinduer, takkuppel og markise)
- Komfortabel gruppestyring av koblings-, dimme-, solskjermings- og lufteforbrukere
- Opprop av scenevarianter
- Bruk som trappehustast for aktivering av trappehusfunksjonen ved koblings- og dimmeforbrukere
- Funksjon som etasjekalletast sammen med Gira G1
- Styring av Sonos-audioapparater
- Styring av Hue-forbrukere
- Styring av eNet-forbrukere
- Funksjon som dør- og garasjedøråpner
- Boost-funksjon

## Romtemperatur

- Temperaturtilpasning for den integrerte temperatursensoren

## Visning-LED

- Lysstyrken til status-LED i 5 trinn og Av kan stilles inn
- Farge av status-LED (rød, grønn, blå, gul, cyan, oransje, fiolett eller hvit) kan stilles inn
- Funksjonsvalg for status-LED kan justeres ifølge vippefunksjon: alltid AV, alltid PÅ, betjeningsvisning eller statusvisning

# 6 Betjening

- Kobling: Trykk kort på tasten.
- Dimmer: Hold tasten inne. Dimmingen stopper når tasten slippes.
- Skygging opp/ned: Hold tasten inne.
- Stopping eller justering av skygging: Trykk kort på tasten.

# 7 Informasjon for autoriserte elektrikere

## 7.1 Montering og elektrisk tilkobling

**FARE!**

Berøring av spenningsførende deler gir elektrisk støt.
Elektrisk støt kan medføre død.
Dekk til spenningsførende deler i monteringsområdet.

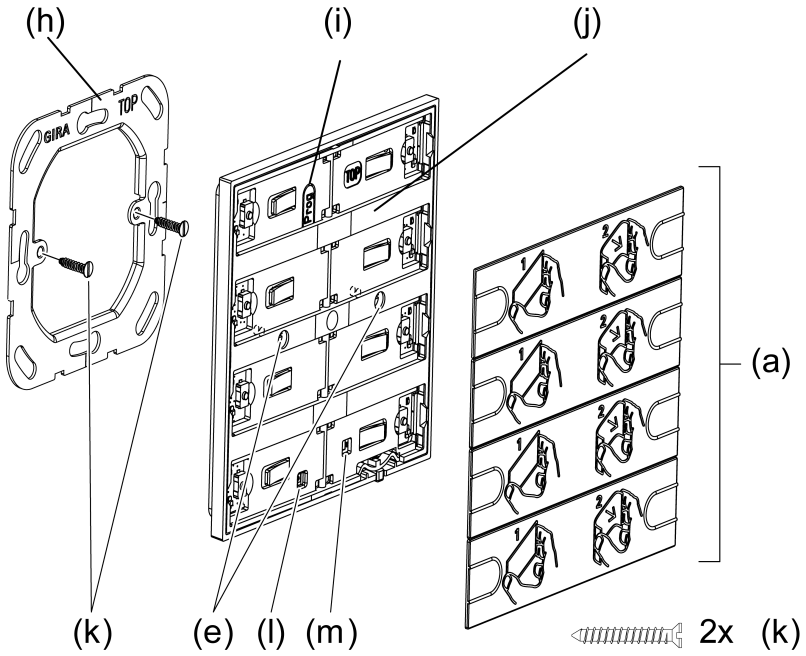


Bilde 3: Montere apparatet

(a) Igangsetting-vippetastere (betjeningsvippetastere, se tilbehør)
(e) Låseskruer
(h) Låsering
(i) Programmeringstast
(j) Tastsensor
(k) Stikkontaktskruer
(l) Temperaturføler
(m) VOC-sensor

### Montere og koble til apparatet (se bildet 3)

Apparatet skal plasseres i en lufttett apparatboks. Ellers kan målinger av temperatur og fuktighet bli påvirket negativt av trekk.

- Legg eller skann inn apparatsertifikatet og legg det til prosjektet. Det anbefales å bruke et høyoppløselig kamera til å skanne QR-koden.
- Ved monteringen anbefales det at apparatsertifikatet fjernes fra apparatet.

– Dokumenter alle passord og oppbevar dem på et trygt sted.

- Montér låseringen (h) i riktig posisjon på en apparatboks.

Vær obs på merkingen TOP = opp.

Bruk de vedlagte stikkontaktskruene (k).

- Trekk av igangsetting-vippetast fra tastsensor.

Tastsensoren leveres med igangsetting-vippetaster. Vippebryteren som er egnet for tastsensoren, må bestilles separat (se tilbehør).

- Koble til bussledningen med tilkoblingsklemme med riktig polaritet (rød = +, svart = -).
- Valgfri: Koble den eksterne sensoren (se tilbehør) på tilkoblingen (d). Tilsvarende tilkoblingsklemme er vedlagt den eksterne sensoren.
- Sett på tastsensoren (j) på låseringen (h).
- Skru tastsensoren (j) med den integrerte festeskruen (e) på låseringen. Tiltrekkingsmoment maks. 0,8 Nm.
- Valgfritt: Dekk festeskruene (e) med klistremerkene som følger med vippesettet (bare for apparatvariantene 2gang og 4gang).

  Tastsensor kan tas i bruk.

- Lås vippetastene (a).

  Apparatet er klart til drift.

## 7.2 Igangsetting

Apparatet tas i drift med Gira Project Assistant (GPA).

Under programmeringen blir alle status-LED-er slått av. Så snart programmeringsprosessen er fullført, utfører status-LED-ene sin parametriserte funksjon.

i Når programmet er utladet, er alle status-LED-ene hvite når busspenningen er tilkoblet. Hvert tastetrykk forårsaker bytte av lysende farge på den tilhørende status-LED (hvit → rød → grønn → blå → gul → cyan → oransje → fiolett → hvit → ...).

### 7.2.1 Safe-State-modus

Safe-State-modusen stopper utførelsen av programmet. Bare systemprogramvaren til apparatet fortsetter å fungere. Diagnosefunksjoner og programmering av apparatet er mulig.

#### Aktivere Safe-State-modus

- Koble ut spenningen.
- Trykk på programmeringstasten, og hold den.
- Koble inn spenningen.

  Safe-State-modus er aktivert. Programmerings-LED-en blinker langsomt (ca. 1 Hz).

i Ikke slipp programmeringstasten før programmerings-LED-en begynner å blinke.

#### Deaktivere Safe-State-modus

- Koble ut spenningen eller utfør programmeringsprosedyren.

### 7.2.2 Master-omstart

Master-omstart tilbakestiller apparatet til grunninnstillingene (fastvaren blir værende). Apparatet må deretter igangsettes på nytt med GPA.

#### Utføre Master-omstart

Forutsetning: Safe-State-modus er aktivert.

- Trykk på programmeringstasten og hold den trykket > 5 sekunder til programmerings-LED-en blinker raskt.
- Slipp programmeringstasten.

  Apparatet foretar en Master-omstart. Programmerings-LED-en er slått på.

  Apparatet startes på ny og befinner seg i leveringstilstand.

## 7.3 Montere vippetastene

- Sett vippetasten på i midten.
- Trykk på vippetasten med begge tomler (se bildet 4).

  Vippetasten klikker på plass.

  Apparatet er klart til drift.

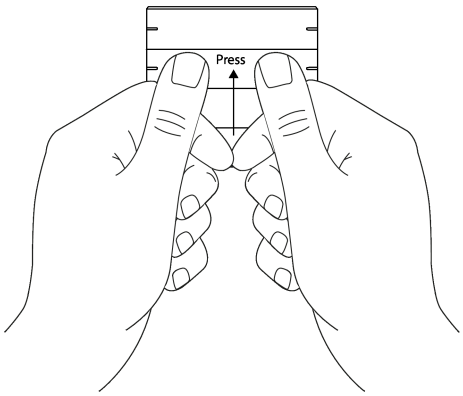


Bilde 4: Trykk på midten av vippetasten

## 7.4 Demontering igangsetting-vippetast

- Løsne igangsetting-vippetasten ved å trekke den ved begge sider fra tastsensoren (se bildet 5).

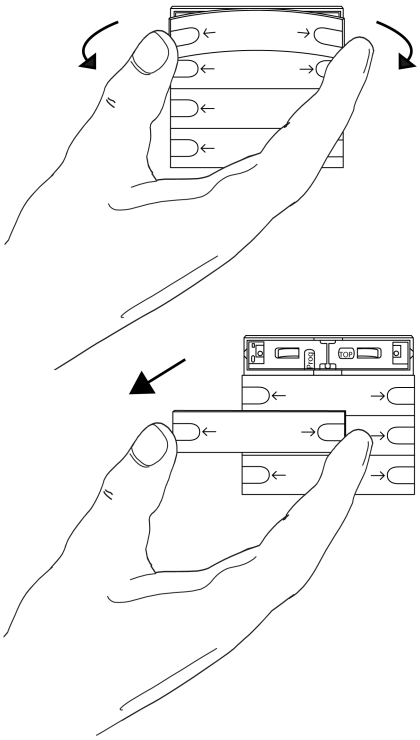

Bilde 5: Demontere igangsetting-vippetasten

## 7.5 Demontering vippetaster

- Løsne vippetasten ved å trekke den fra tastsensoren fra én side (se bildet 6).

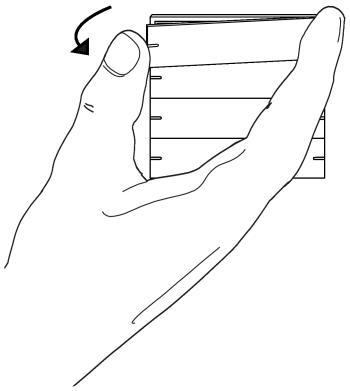

Bilde 6: Demontere vippetasten

# 8 Tekniske data

| | |
|---|---|
| Nominell spenning | DC 21 ... 32 V SELV |
| Strømopptak buss | 8 ... 18 mA |
| Tilkoblingstype buss | Tilkoblingsklemme |
| Tilkoblingsledning buss | EIB-Y (St)Y 2x2x0,8 |
| Beskyttelsesklasse | III |
| **Monteringsmål** (se bildet 7) | |
| Påmonteringshøyde | 12,5 mm |
| Monteringsdybde | 15,5 mm |
| **Mekanikk** | |
| Utdragsmoment låseskruer | maks. 0,8 Nm |
| **Tilkoblingsledning fjernsensor (se tilbehør)** | |
| Ledningstype forlengelse | NYM-J 3×1,5 eller J-Y(St)Y 2×2×0,8 |
| Total lengde fjernsensorledning | maks. 50 m |
| **Omgivelsesbetingelser** | |
| Omgivelsestemperatur | -5 ... +45 °C |
| Lagrings-/transporttemperatur | -20 ... +70 °C |
| Relativ fuktighet | 5 ... 95 % (Ikke dugg) |

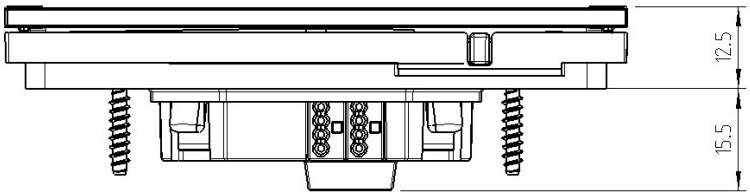


Bilde 7: Monteringsmål

# 9 Parameterliste

Parametere som kan justeres via GPA:

| | |
|---|---|
| Lysstyrke status-LED | Av<br>Veldig dimmet<br>Dimmet<br>Normal<br>Lyst<br>Veldig lyst |
| Her kan lysstyrken for status-LED velges.<br>Ved tastsensoren dobbel eller firedobbel gjelder denne innstillingen for alle LED-ene. | |

| | |
|---|---|
| Farge | Rød, grønn, blå, gul, cyan, oransje, fiolett, hvit |
| Her kan fargen for status-LED velges.<br>Ved tastsensoren dobbel eller firedobbel kan fargen for status-LED velges separat for hver vippetast. | |

| | |
|---|---|
| Funksjon | alltid AV<br>alltid PÅ<br>Betjeningsvisning<br>Statusvisning |
| Her kan funksjonen for status-LED velges.<br>Ved tastsensoren dobbel eller firedobbel kan funksjonen for status-LED velges separat for hver vippetast.<br>Innstillingene har følgende funksjoner:<br>– alltid AV<br>Status-LED er alltid koblet ut<br>– alltid PÅ<br>Status-LED er alltid koplet inn.<br>– Betjeningsvisning<br>Status-LED-en lyser når vippetasten betjenes.<br>– Statusvisning<br>Status-LED viser tilstanden til funksjonen som aktiveres med vippetasten. Hvis tilbakemeldingen fra flere koblede forbrukere vises, tennes status-LED-en så snart minst én forbruker fra gruppen kobles inn. | |

| | |
|---|---|
| Temperaturutligning | - 12,8 ... 12,7 K |
| Her kan verdien for temperaturutligningen angis hvis temperaturen som måles av temperatursensoren i tastsensoren eller den tilkoblede eksterne føleren, avviker fra den faktiske romtemperaturen. | |

| Temperaturutligning | - 12,8 ... 12,7 K |
|---|---|
| For å bestemme temperaturavviket må det gjennomføres en referansemåling av den faktiske romtemperaturen med en egnet temperaturmåler.<br>Måleverdien må økes hvis verdien som måles av føleren ligger under den faktiske temperaturen. Måleverdien må reduseres hvis verdien som måles av føleren ligger over den faktiske temperaturen. | |

# 10 Tilbehør

Individuelt merkede vippesett får du gjennom Gira service for merking www.beschriftung.gira.de.

| | Art.nr. |
|---|---|
| 1-delt vippesett for tastsensor 4.70 | 5021 .. |
| 1-delt vippesett for tastsensor 4.95, individuelt | 5031 .. |
| 2-delt vippesett for tastsensor 4.70 | 5022 .. |
| 2-delt vippesett for tastsensor 4.70, individuelt | 5032 .. |
| 4-delt vippesett for tastsensor 4.70 | 5024 .. |
| 4-delt vippesett for tastsensor 4.70, individuelt | 5034 .. |
| Ekstern føler | 1493 00 |

## 11 Garanti

Garantien ytes via faghandel i henhold til juridiske bestemmelser. Legg ved en beskrivelse av feilen og lever eller send defekte apparater portofritt til din forhandler (faghandel/installasjonsbedrift/elektrofaghandel). Derfra blir apparatene sendt videre til Gira Service Center.

**Gira**
**Giersiepen GmbH & Co. KG**
Elektro-Installations-
Systeme

Industriegebiet Mermbach
Dahlienstraße
42477 Radevormwald

Postfach 12 20
42461 Radevormwald

Deutschland

Tel +49(0)21 95 - 602-0
Fax +49(0)21 95 - 602-191

www.gira.de
info@gira.de